Dekoratif Aydınlatma Ürünleri

Limas®
Verimli Aydınlatma Uzmanı

Celine2X7

Lightmaster® aydınlatma çözümlerinin sunduğu Limas markalı dekoratif aydınlatma armatürleri, yüksek verimlilikleri ile ofis, cafe, restoran ve mimari projelerde tercih edilmektedir.

- **14W** toplam güç tüketimi
- **1290 lm** ışık akısı (Armatür Lümeni)
- **92 lm/W** armatür etkinlik faktörü
- IP20 koruma sınıfı
- LM80 ve TM21 standardına göre **55.000 saat** üzeri ömür
- LED ışık kaynağına göre tasarlanmış kasa
- Yüksek verimli reflektör sayesinde extra ışık akısı
- Kamaşmayı engelleyen temperli cam
- 3-step Mac Adam tolerans değerlerinde renk sıcaklığı tutarlılığı
- Farklı renk seçenekleri (3000K- 4000K - 5000K)
- Yüksek kalite bağlantı parçaları
- EN 60598-1 standartlarına ve ilgili alt standartlara göre ölçümler
- IESNA-LM-79-08 standardına göre fotometrik ölçümler

Renk Seçenekleri :

RAL 9005 RAL 7016

Kullanım Alanları:

Otel, Restoran ve Eğlence Yerleri
Mimari

Opsiyonel

- Sensör, dimleme, armatürler arası kablosuz iletişim özellikleri
- 1-10V, DALI otomasyon entegrasyonu
- Acil durum modu

IP20 RoHS COMPLIANT CE UNICERT OHSAS 18001 ISO 14001 TSE-HYB

ISO 9001:2015

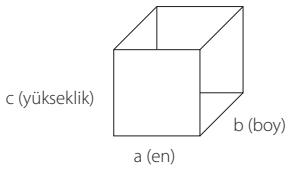

Teknik Özellikler	
ÜRÜN ADI	**CELINE2X7**
LED MARKASI	NICHIA/LUMILEDS
CRI	>80
CCT	3000K
LED SAYISI	1
LÜMENİ	1612
ARMATÜR LÜMEN	1290
AÇI	24°/36°/60°
GİRİŞ GERİLİMİ	220-240V AC
PF	>0.95
ŞEBEKEDEN ÇEKİLEN GÜÇ	14W±%5
ARMATÜR ETKİNLİK FAKTÖRÜ	92 lm/W
IP KORUMA	IP20
KORUMA SINIFI	CLASS I
ÜRÜN ÖMRÜ	≥55.000 SAAT
ÇALIŞMA SICAKLIĞI	-20°+40°
GÖVDE MATERYALİ	ALÜMİNYUM
OPTİK KAPAK	PC

+35ºC ve üzeri ortam sıcaklıklarında teknik birimimize danışınız.

ÜRÜN NET AĞIRLIK	
KUTU ÖLÇÜLERİ (axbxc)	
KUTU AĞIRLIĞI	
KUTU ÜRÜN SAYISI	1

Ürünün aksesuarları değiştiğinde ağırlıkta ±200 gr. değişiklik olabilir.

Lightmaster®

444 9 LED (533)

Limas Lightconn® roxlight®

ALE TEKNOLOJİ SİSTEMLERİ SAN. ve DIŞ TİC. A.Ş | Beylikdüzü Organize Sanayi Bölgesi Mustafa Kurdoğlu Cad. No: 38 PK. 34524 Beylikdüzü - İSTANBUL / TÜRKİYE
T: +90 212 295 40 00 | F: +90 212 295 40 88 | info@lightmaster.com.tr | www.lightmaster.com.tr | www.limaslighting.com

ALE TECHNOLOGY

Limas®
Verimli Aydınlatma Uzmanı

Celine2X7
LM80 Rapor Sonuçları

NICHIA

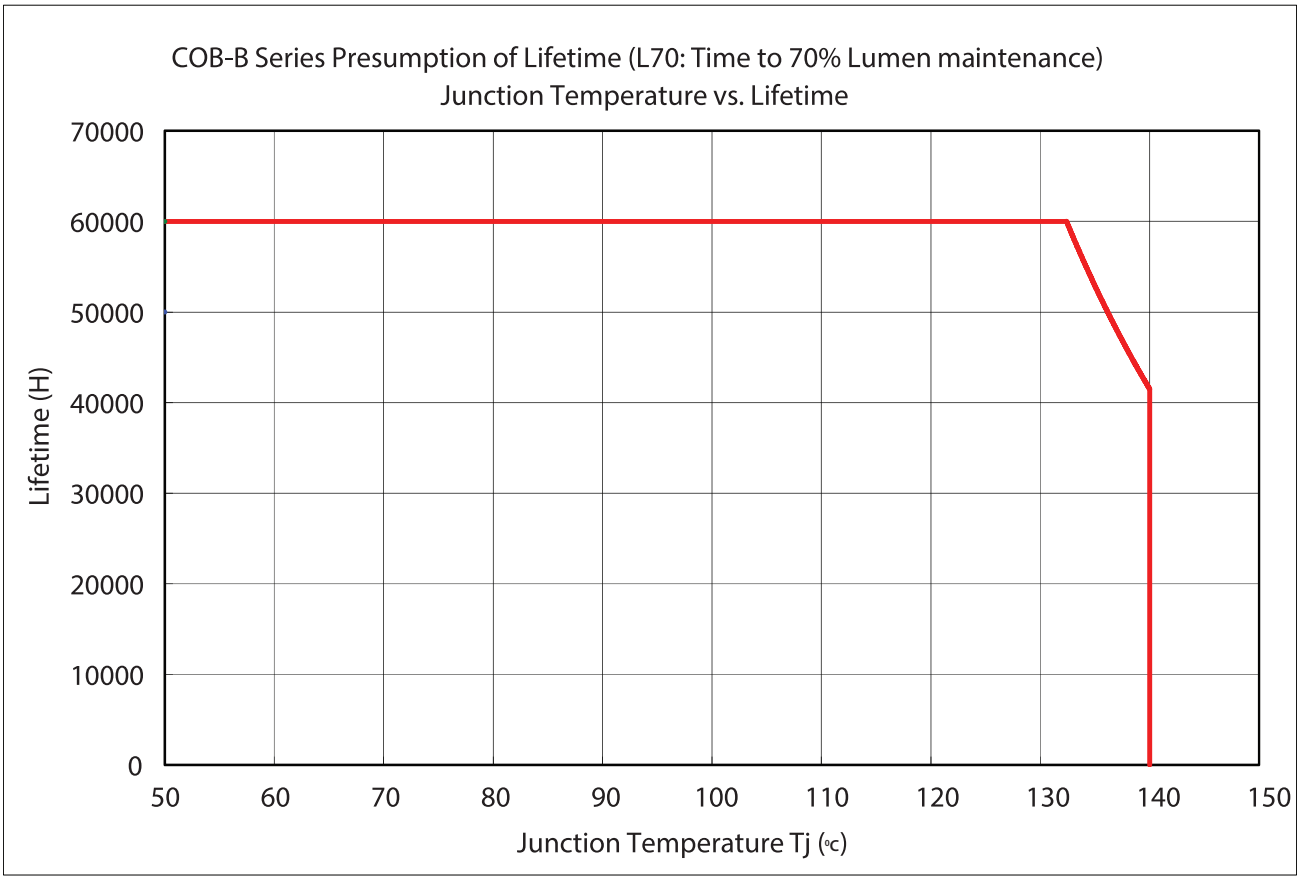

ilac-MRA

International Accreditation Japan
IAJapan
ASNITE 0057 T

Approved Signatory:

Hitoshi TOHYAMA, Lab Manager

Nichia Corporation LED Testing Laboratory
1-1,Tatsumi-Cho, Anan-Shi, TOKUSHIMA 774-0001, JAPAN

ALE TEKNOLOJİ SİSTEMLERİ SAN. ve DIŞ TİC. A.Ş | Beylikdüzü Organize Sanayi Bölgesi Mustafa Kurdoğlu Cad. No: 38 PK. 34524 Beylikdüzü - İSTANBUL / TÜRKİYE
T: +90 212 295 40 00 | F: +90 212 295 40 88 | info@lightmaster.com.tr | www.lightmaster.com.tr | www.limaslighting.com

Limas®
Verimli Aydınlatma Uzmanı

Celine2X7
Renk Sıcaklığı-Lümen Çarpan Tablosu

CRI	4000K	5000K	3000K
70	1,06	1	0,95
80	1	1,01	0,95
90	0,83	1,01	0,94

Celine2X7
Işık Veri Yaprağı

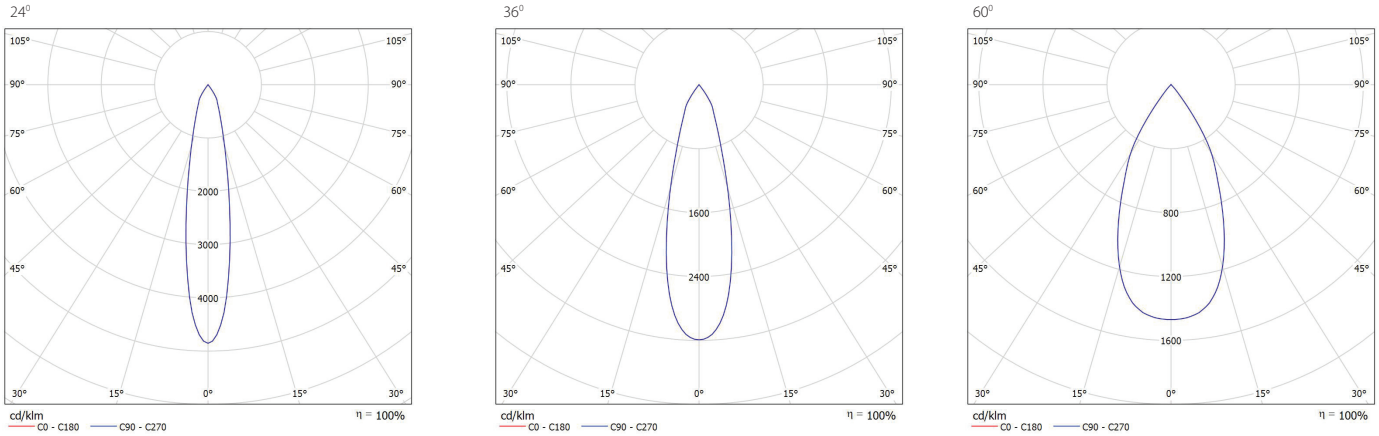

Celine2X7
Teknik Çizimler

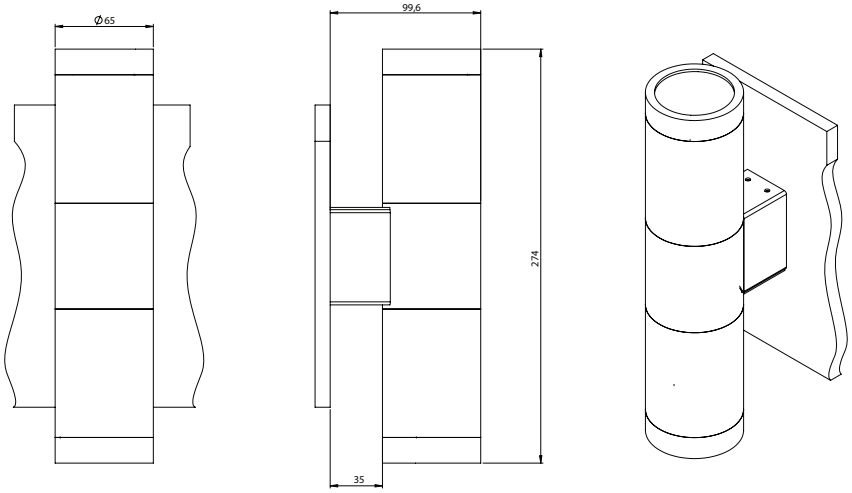

Lightmaster®

444 9 LED (533)

Limas® Lightconn® roxlight®

ALE TEKNOLOJİ SİSTEMLERİ SAN. ve DIŞ TİC. A.Ş | Beylikdüzü Organize Sanayi Bölgesi Mustafa Kurdoğlu Cad. No: 38 PK. 34524 Beylikdüzü - İSTANBUL / TÜRKİYE
T: +90 212 295 40 00 | F: +90 212 295 40 88 | info@lightmaster.com.tr | www.lightmaster.com.tr | www.limaslighting.com
ALE TECHNOLOGY

Celine2X7
Bağlantı Şekilleri

İkili Bağlantı

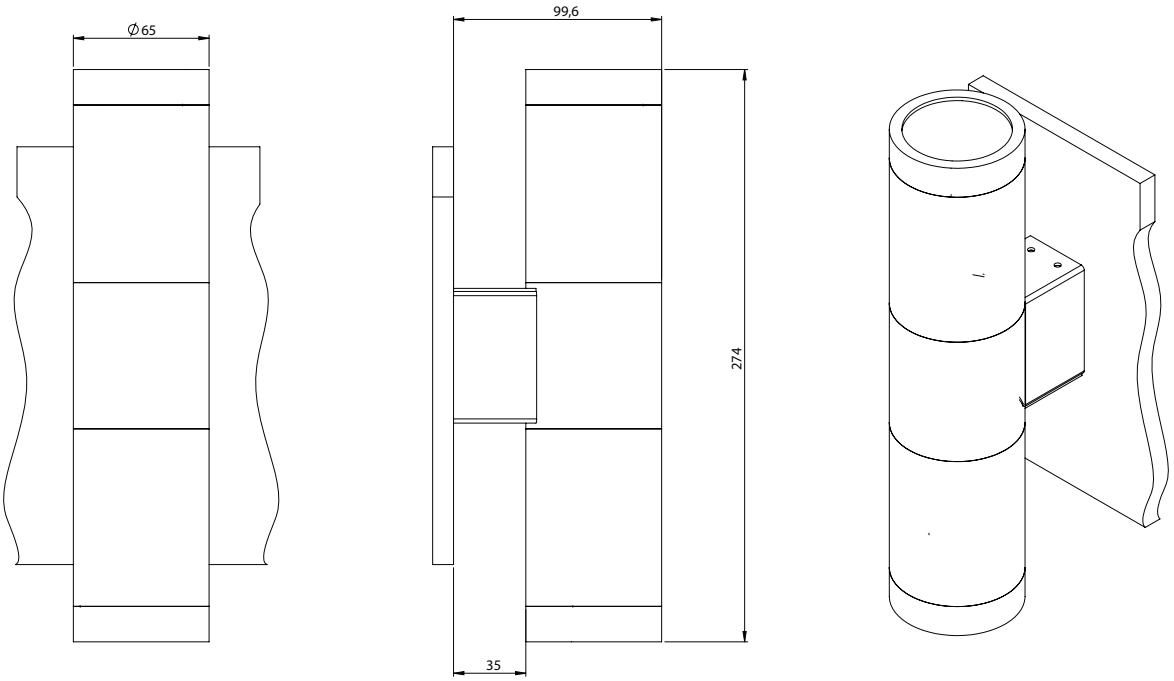
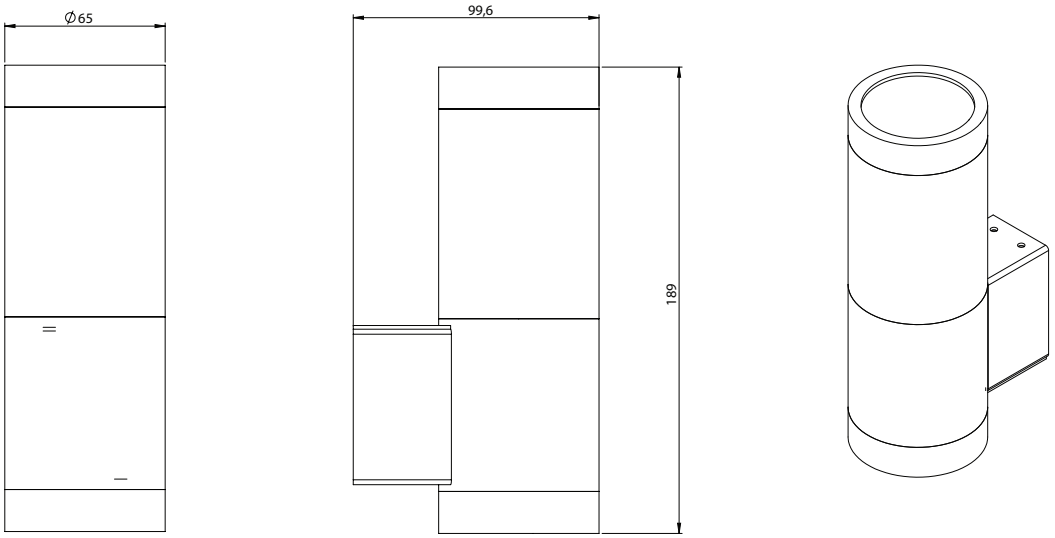
Tekli Bağlantı