Downlight Aydınlatma Ürünleri

Limas®
Verimli Aydınlatma Uzmanı

Bross PRO 6C17

Birkaç yıl öncesine kadar, insanlar genellikle düşük yatırım maliyetlerinden dolayı flüoresan lambaları tercih ettiler. Ancak bugün, yüksek verimlilik ve uzun ömür, doğal bir beklenti haline geldi. Bross downlight serisi, yüksek kalitede, homojen ışık, yüksek armatür verimliliği ve düşük yatırım maliyeti ile ihtiyaçlarınızı karşılamak için tasarlanmıştır.

Bross downlight ailesi birden fazla ebat ve lümen seçeneklerinin yanı sıra IP65 de dahil olmak üzere farklı IP seçeneklerine sahiptir. Bross downlightlar günümüzde kusursuz doğal aydınlatma efektine ve yüksek kaliteye sahip olması nedeniyle de öncelikli olarak tercih edilmektedir.

- **17W** toplam güç tüketimi
- **1938 lm** ışık akısı (Armatür Lümeni)
- **114 lm/W** armatür etkinlik faktörü
- Ekonomik ilk yatırım maliyeti
- IP20-IP40 koruma sınıfı
- LM80 ve TM21 standardına göre **60.000 saat** üzeri ömür
- Yüksek kaliteli alüminyum enjeksiyon kasa ve çerçeve
- Her noktada kusursuz soğutma
- Kamaşmayı engelleyen özel difüzör
- Yüksek tavan uygulamaları için farklı difüzör seçenekleri
- 3-step Mac Adam tolerans değerlerinde renk sıcaklığı tutarlılığı
- Farklı renk seçenekleri (3000K- 4000K - 6500K)
- Yüksek kalite elektrik ve mekanik bağlantı parçaları
- EN 60598-1 standartlarına ve ilgili alt standartlara göre ölçümler
- IESNA-LM-79-08 standardına göre fotometrik ölçümler

Renk Seçenekleri

RAL 9005 | RAL 9016 | METALİK

Uygulama Alanları

Ofis ve Çalışma Alanları
Eğitim, Sağlık ve Spor Merkezleri
AVM ve Showroom
Zincir Mağaza ve Marketler
Benzin İstasyonları

Opsiyonel

- Sensör, dimleme, armatürler arası kablosuz iletişim özellikleri
- 1-10V, DALI otomasyon entegrasyonu
- Acil durum modu

IP20 IP40 RoHS CE ISO 9001:2015 UNICERT ISO 14001 TSE TSE-HYB

Teknik Özellikler	
ÜRÜN ADI	BROSS PRO 6C17
LED MARKASI	NICHIA
CRI	>80
CCT	4000K
LED SAYISI	35
LED LÜMENİ	2423
ARMATÜR LÜMEN	1938
AÇI	80˚/100˚
GİRİŞ GERİLİMİ	220-240V AC
PF	>0,90
ŞEBEKEDEN ÇEKİLEN GÜÇ	17W ±%5
ARMATÜR ETKİNLİK FAKTÖRÜ	114 lm/W
IP KORUMA	IP20 / IP40
KORUMA SINIFI	CLASS I
ÜRÜN ÖMRÜ	≥60.000 SAAT
ÇALIŞMA SICAKLIĞI	-20˚+40˚
GÖVDE MATERYALİ	ALÜMİNYUM
OPTİK KAPAK	PC

+35°C ve üzeri ortam sıcaklıklarında teknik birimimize danışınız.

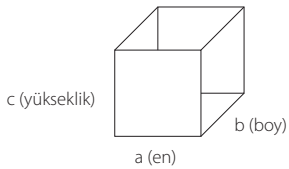

ÜRÜN NET AĞIRLIK	800gr
KUTU ÖLÇÜLERİ (a×b×c)	200x200x100mm
KUTU AĞIRLIĞI	900gr
KUTU ÜRÜN SAYISI	1

Ürünün aksesuarları değiştiğinde ağırlıkta ±200 gr. değişiklik olabilir.

Lightmaster®

444 9 LED (533)

Limas Lightconn® roxlight®

ALE TEKNOLOJİ SİSTEMLERİ SAN. ve DIŞ TİC. A.Ş | Beylikdüzü Organize Sanayi Bölgesi Mustafa Kurdoğlu Cad. No: 38 PK. 34524 Beylikdüzü - İSTANBUL / TÜRKİYE
T: +90 212 295 40 00 | F: +90 212 295 40 88 | info@lightmaster.com.tr | www.lightmaster.com.tr | www.limaslighting.com

ALE TECHNOLOGY

Limas®
Verimli Aydınlatma Uzmanı

Bross PRO 6C17
LM80 Rapor Sonuçları

Data Set	Case Temperature [T_S]	Ambient Temperature [T_A]	Drive Current [I_F]	Lumen Maintenance at 10,000 hours	Chromaticity Shift (Δu'v') at 10,000 hours	TM-21 Projection L_{70}(10K)
1	55 °C	> 50 °C	65 mA	97.9 %	0.0011	> 60300 hours
2	55 °C	> 50 °C	150 mA	99.0 %	0.0014	> 60300 hours
3	55 °C	> 50 °C	180 mA	99.3 %	0.0013	> 60300 hours
4	85 °C	> 80 °C	65 mA	96.5 %	0.0010	> 60300 hours
5	85 °C	> 80 °C	150 mA	97.0 %	0.0014	> 60300 hours
6	85 °C	> 80 °C	180 mA	97.0 %	0.0017	> 60300 hours
7	105 °C	> 100 °C	65 mA	92.5 %	0.0012	> 60300 hours
8	105 °C	> 100 °C	150 mA	93.8 %	0.0020	> 60300 hours
9	105 °C	> 100 °C	180 mA	93.6 %	0.0024	> 60300 hours

ilac-MRA
IAJapan International Accreditation Japan
ASNITE 0057 T

Approved Signatory:

Hitoshi TOHYAMA, Lab Manager

Nichia Corporation LED Testing Laboratory
1-1,Tatsumi-Cho, Anan-Shi, TOKUSHIMA 774-0001, JAPAN

TM-21 Projection

Time	4494 h	5185 h	6115 h	6849 h	7600 h	8411 h	9246 h	10045 h
ln(Avg.)	-0.0062	-0.0064	-0.0071	-0.0090	-0.0088	-0.0107	-0.0096	-0.0099

Test duration used	4494 h to 10045 h
B	0.9973
α	7.9103E-07
R^2	0.8106
Calculated L_{70} (10K)	447000 hours
Reported L_{70} (10K)	> 60300 hours

Curve-fit equation:

$$\Phi(t)=B\exp(-\alpha t)$$

Lumen maintenance life eqation:

$$L_{70}=\ln(B/0.7)/\alpha$$

Limas®
Verimli Aydınlatma Uzmanı

Bross PRO 6C17
Renk Sıcaklığı-Lümen Çarpan Tablosu

CRI	4000K	5000K	3000K
70	1,05	1,01	0,96
80	1,00	1,1	0,99
90	0,87	1,06	0,95

Bross PRO 6C17
Işık Veri Yaprağı

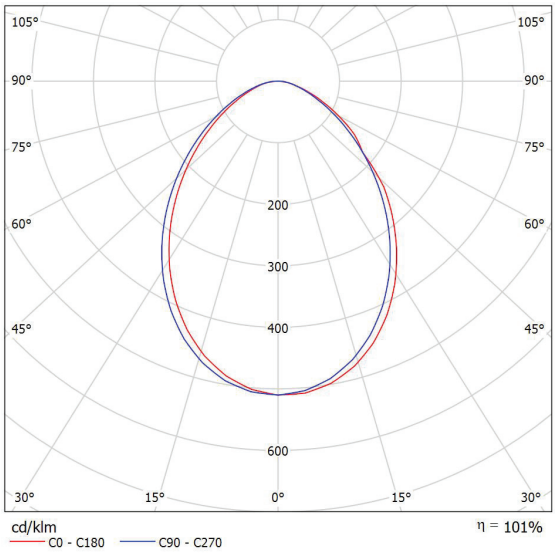

Bross PRO 6C17
Teknik Çizimler

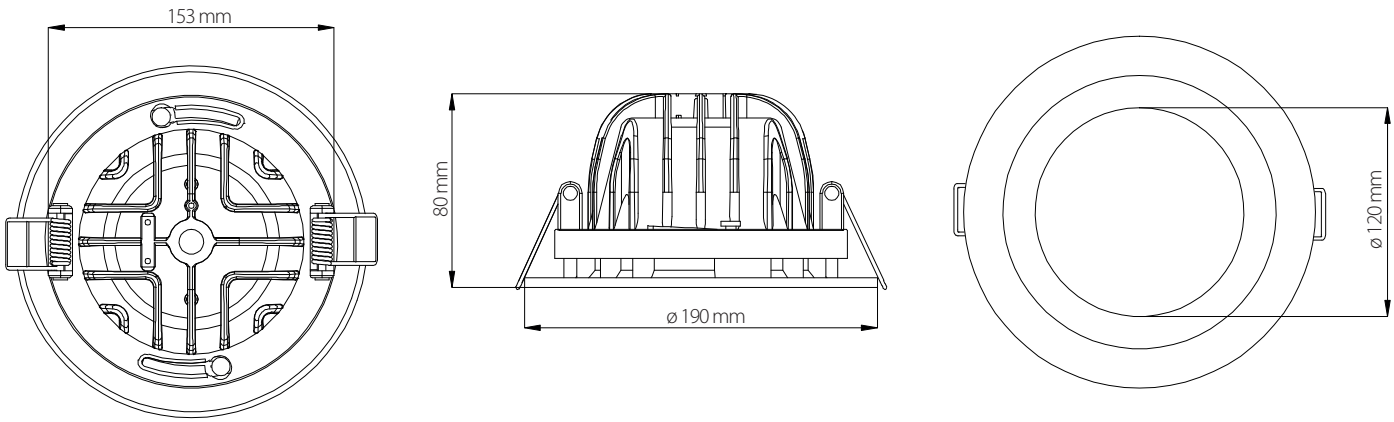

Lightmaster®

444 9 LED (533)

Limas® Lightconn® roxlight®

ALE TEKNOLOJİ SİSTEMLERİ SAN. ve DIŞ TİC. A.Ş | Beylikdüzü Organize Sanayi Bölgesi Mustafa Kurdoğlu Cad. No: 38 PK. 34524 Beylikdüzü - İSTANBUL / TÜRKİYE
T: +90 212 295 40 00 | F: +90 212 295 40 88 | info@lightmaster.com.tr | www.lightmaster.com.tr | www.limaslighting.com

Bross PRO
Diğer Güç ve Modeller

Limas®
Verimli Aydınlatma Uzmanı

Teknik Özellikler				
ÜRÜN ADI	BROSS PRO 4C7	BROSS PRO 4C12	BROSS PRO 5C12	BROSS PRO 6C12
LED MARKASI	NICHIA	NICHIA	NICHIA	NICHIA
CRI	>80	>80	>80	>80
CCT	4000K	4000K	4000K	4000K
LED SAYISI	15	25	25	25
LED LÜMENİ	1038	1731	1731	1731
ARMATÜR LÜMEN	831	1385	1385	1385
AÇI	80˚/ 100°	80˚/ 100°	80˚/100˚	80˚/100˚
GİRİŞ GERİLİMİ	220-240V AC	220-240V AC	220-240V AC	220-240V AC
PF	>0,90	>0,90	>0,90	>0,90
ŞEBEKEDEN ÇEKİLEN GÜÇ	7W ±%5	12W ±%5	12W ±%5	12W ±%5
ARMATÜR ETKİNLİK FAKTÖRÜ	119 lm/W	115 lm/W	115 lm/W	115 lm/W
IP KORUMA	IP20 / IP40	IP20 / IP40	IP20 / IP40	IP20 / IP40
KORUMA SINIFI	CLASS I	CLASS I	CLASS I	CLASS I
ÜRÜN ÖMRÜ	≥60.000 SAAT	≥60.000 SAAT	≥60.000 SAAT	≥60.000 SAAT
ÇALIŞMA SICAKLIĞI	-20˚+40˚	-20˚+40˚	-20˚+40˚	-20˚+40˚
GÖVDE MATERYALİ	ALÜMİNYUM	ALÜMİNYUM	ALÜMİNYUM	ALÜMİNYUM
OPTİK KAPAK	PC	PC	PC	PC

Teknik Özellikler				
ÜRÜN ADI	BROSS PRO 6C17	BROSS PRO 8C22	BROSS PRO 8C29	BROSS PRO 8C40
LED MARKASI	NICHIA	NICHIA	NICHIA	NICHIA
CRI	>80	>80	>80	>80
CCT	4000K	4000K	4000K	4000K
LED SAYISI	35	45	60	45
LED LÜMENİ	2423	3116	4155	5795
ARMATÜR LÜMEN	1938	2493	3323	4635
AÇI	80˚/100˚	80˚/100˚	80˚/100˚	80˚/100˚
GİRİŞ GERİLİMİ	220-240V AC	220-240V AC	220-240V AC	220-240V AC
PF	>0,90	>0,90	>0,90	>0,90
ŞEBEKEDEN ÇEKİLEN GÜÇ	17W ±%5	22W ±%5	29W ±%5	40W ±%5
ARMATÜR ETKİNLİK FAKTÖRÜ	114 lm/W	113 lm/W	115 lm/W	116 lm/W
IP KORUMA	IP20 / IP40	IP20 / IP40	IP20 / IP40	IP20 / IP40
KORUMA SINIFI	CLASS I	CLASS I	CLASS I	CLASS I
ÜRÜN ÖMRÜ	≥60.000 SAAT	≥60.000 SAAT	≥60.000 SAAT	≥60.000 SAAT
ÇALIŞMA SICAKLIĞI	-20˚+40˚	-20˚+40˚	-20˚+40˚	-20˚+40˚
GÖVDE MATERYALİ	ALÜMİNYUM	ALÜMİNYUM	ALÜMİNYUM	ALÜMİNYUM
OPTİK KAPAK	PC	PC	PC	PC

Bross PRO 6C17
Bağlantı Şekilleri

Sıva Altı Bağlantı

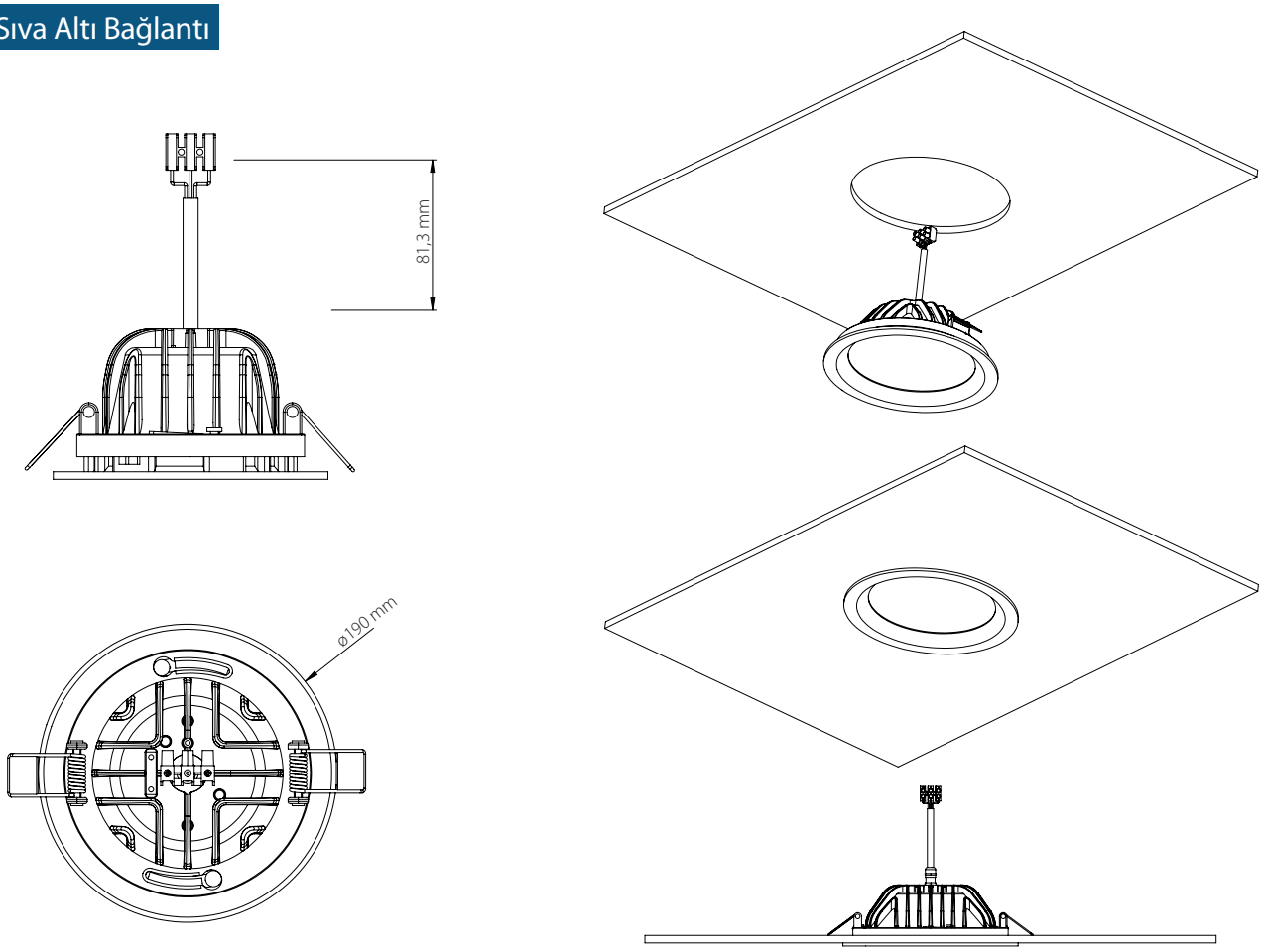

Sıva Üstü Bağlantı

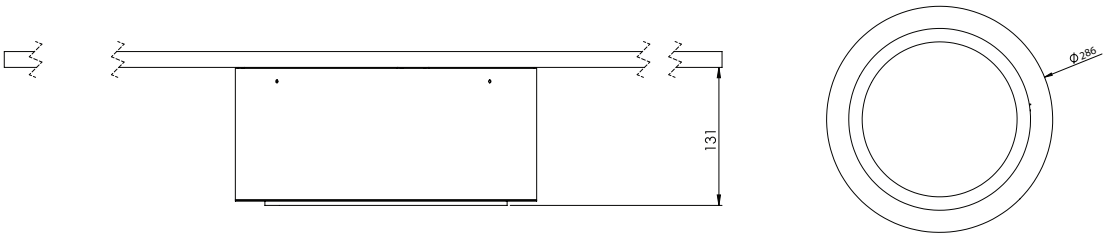

Bross PRO 6C17
Ürün Fotoğrafları

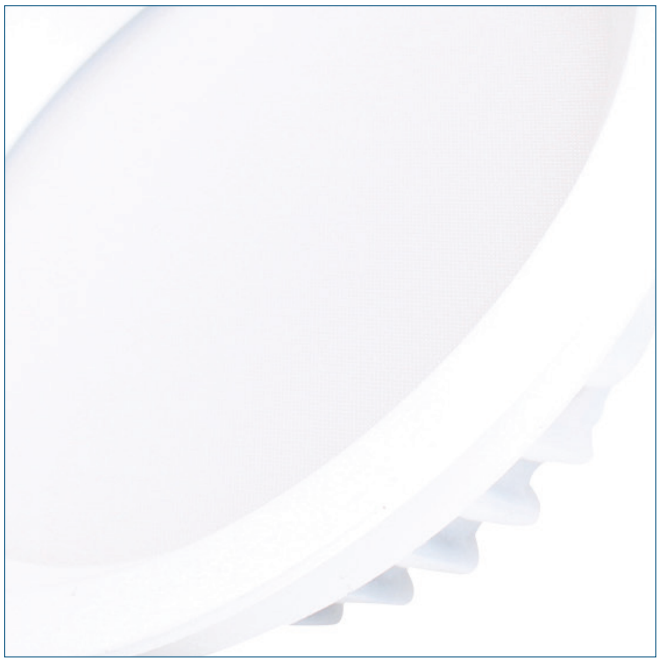

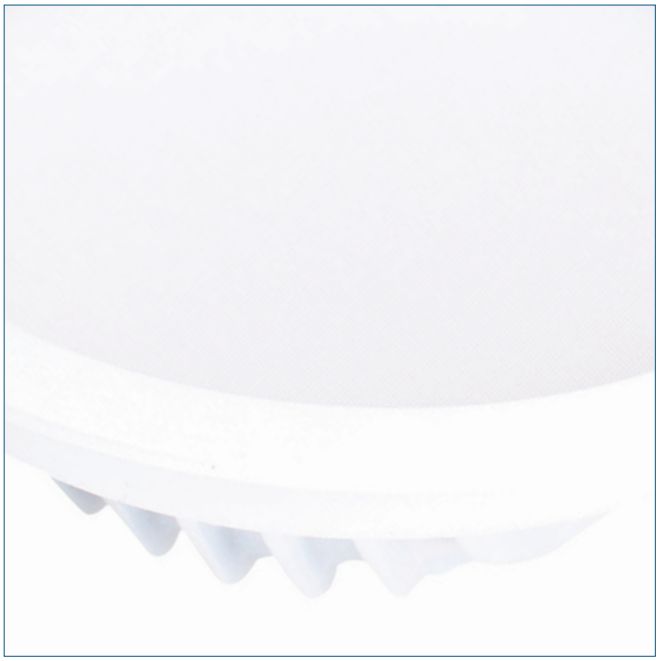

*Lightmaster Aydınlatma Çözümleri, bu datasheet içinde yer alan bilgilerde haber vermeksizin değişiklik yapma hakkını saklı tutar.

ALE TEKNOLOJİ SİSTEMLERİ SAN. ve DIŞ TİC. A.Ş | Beylikdüzü Organize Sanayi Bölgesi Mustafa Kurdoğlu Cad. No: 38 PK. 34524 Beylikdüzü - İSTANBUL / TÜRKİYE
T: +90 212 295 40 00 | F: +90 212 295 40 88 | info@lightmaster.com.tr | www.lightmaster.com.tr | www.limaslighting.com